MIKSAL

КАТАЛОГ 2022

WWW.MIKSAL.RU

LOFT-S

LOFT-SYSTEM

LOFT-SYSTEM

LOFT

LOFT

LOFT

NEO

NEO

SLIM 45

SLIM 45

SLIM 45

SLIM-ART

SLIM-ART

SLIM-ART

SECRET

SECRET EDGE

Стеновые панели SLIM 45

Стеновые панели SLIM 45

CRYSTAL

CRYSTAL

Открытая гардеробная

Открытая гардеробная

Мебель MODUS

Варианты раздвижных механизмов и дверных коробок на примере серии SLIM

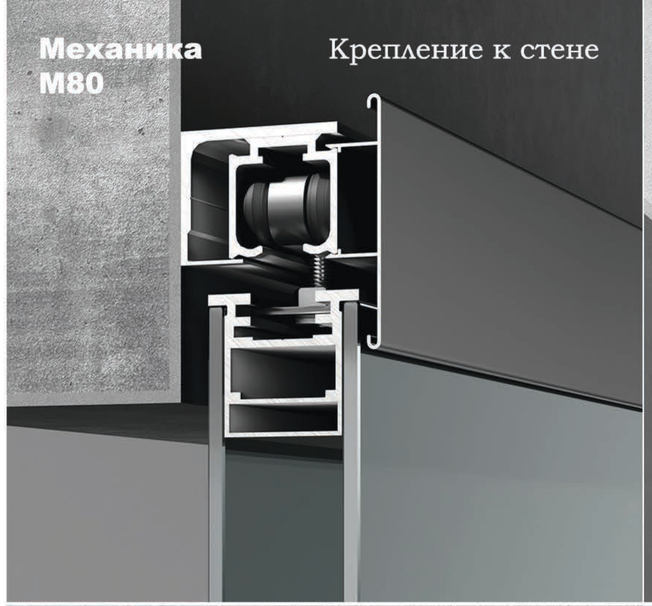

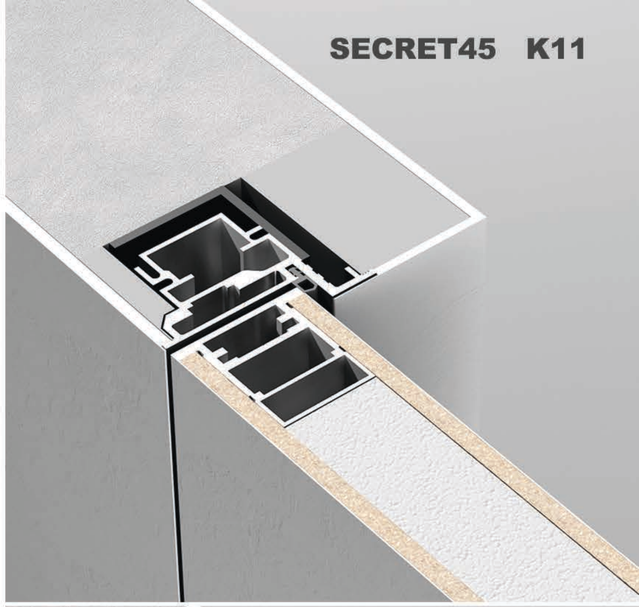

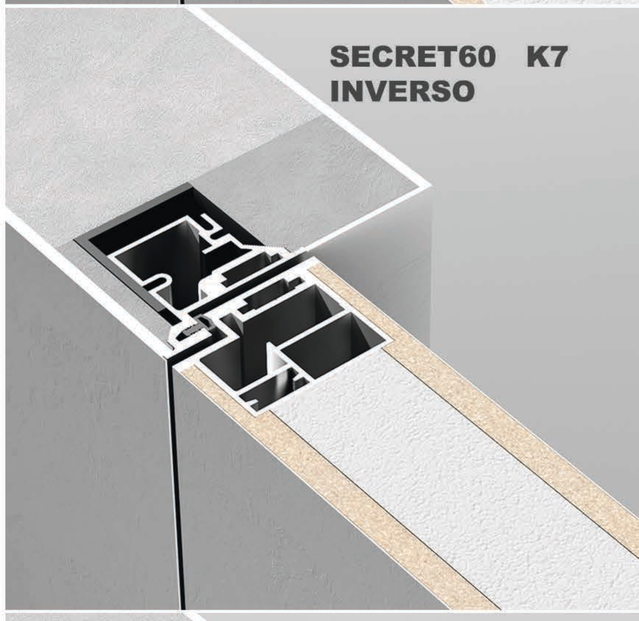

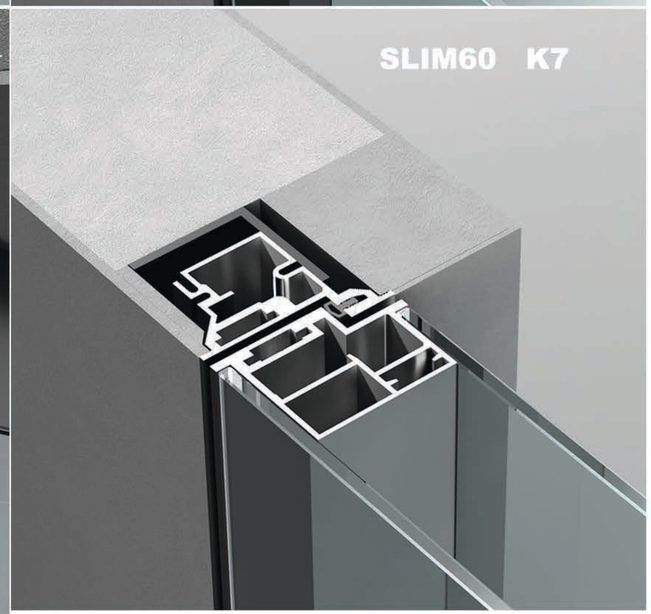

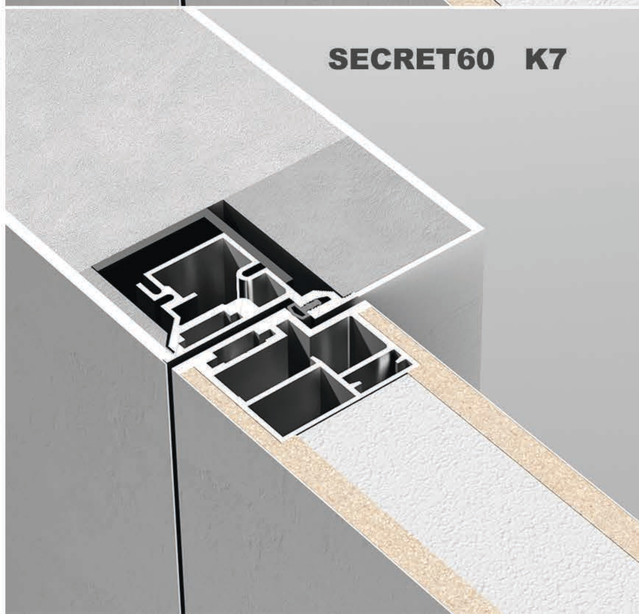

SLIM 45 K11

SLIM 45 K9

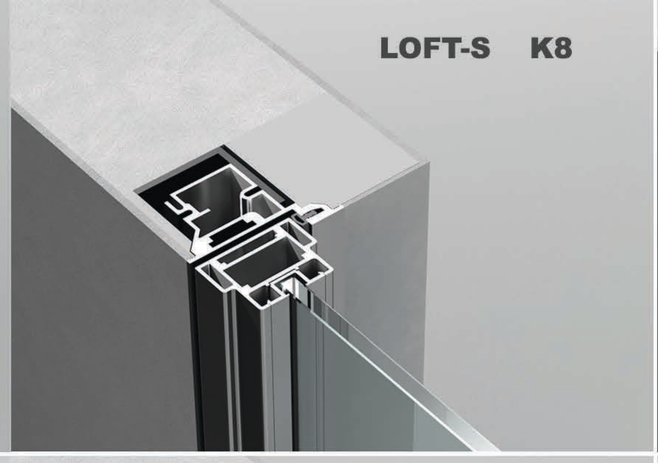
LOFT-S K8

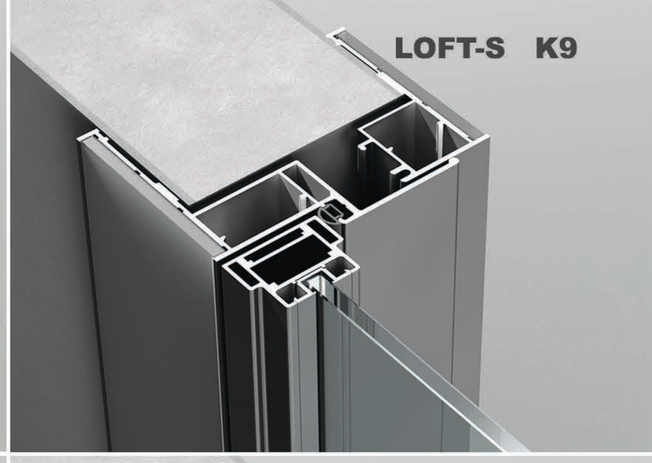
LOFT-S K9

SLIM 45 K10

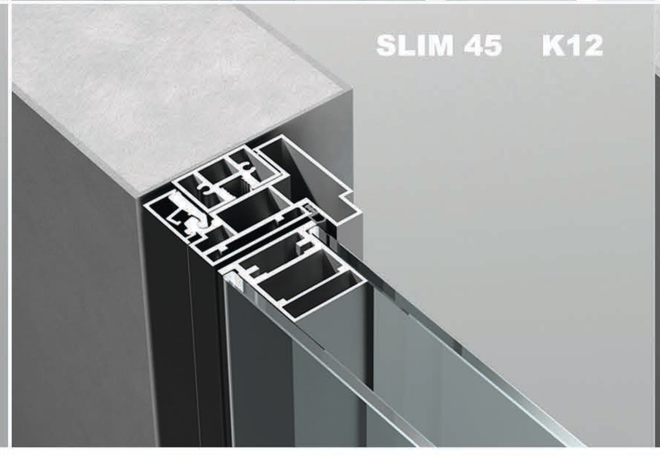
SLIM 45 K12

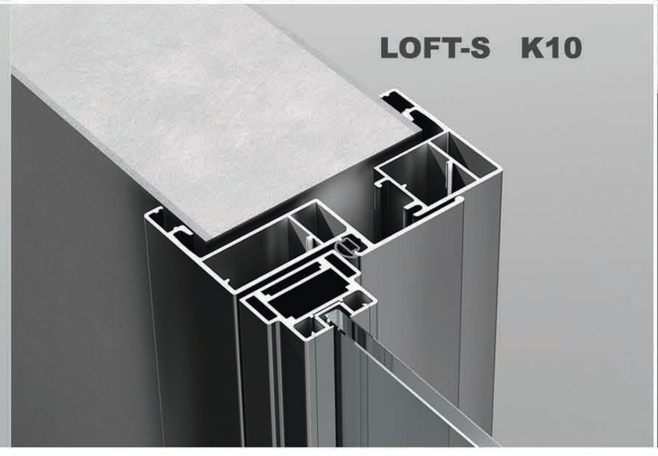
LOFT-S K10

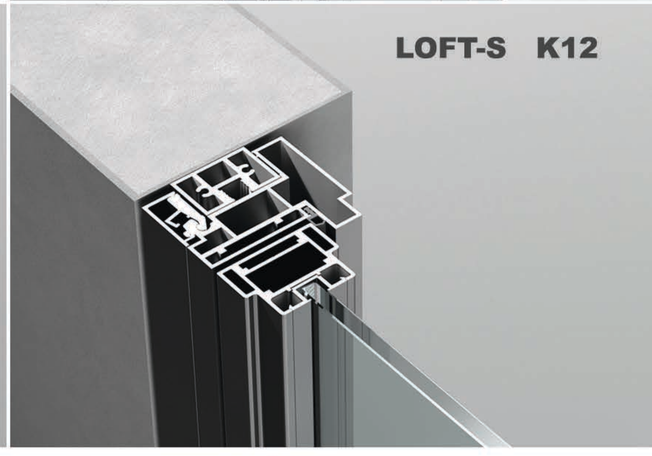
LOFT-S K12

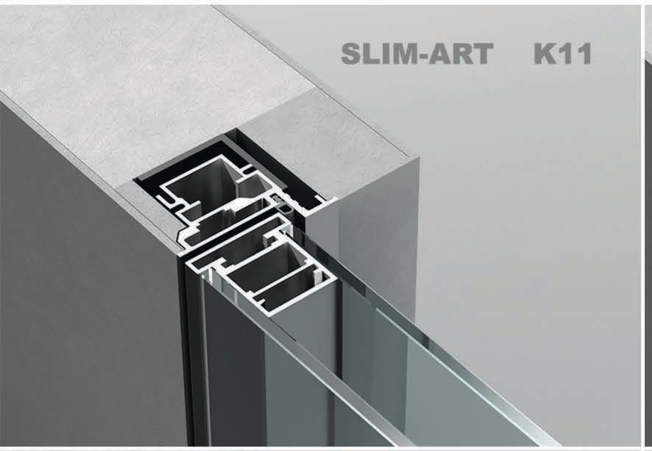
SLIM-ART K11

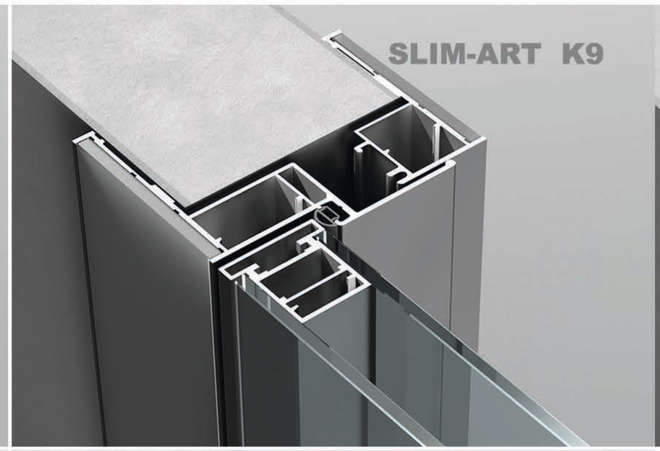
SLIM-ART K9

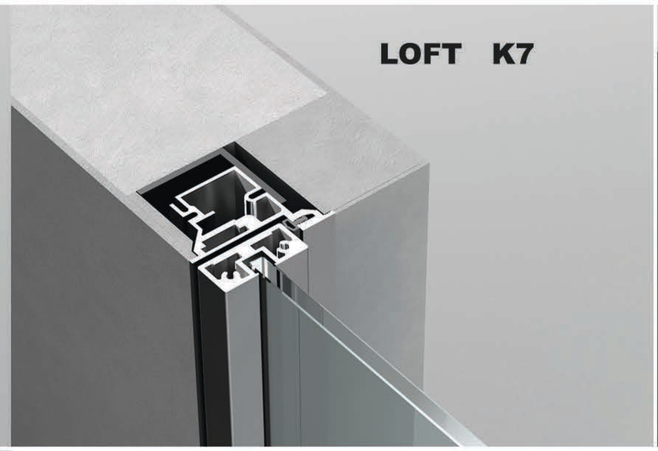
LOFT K7

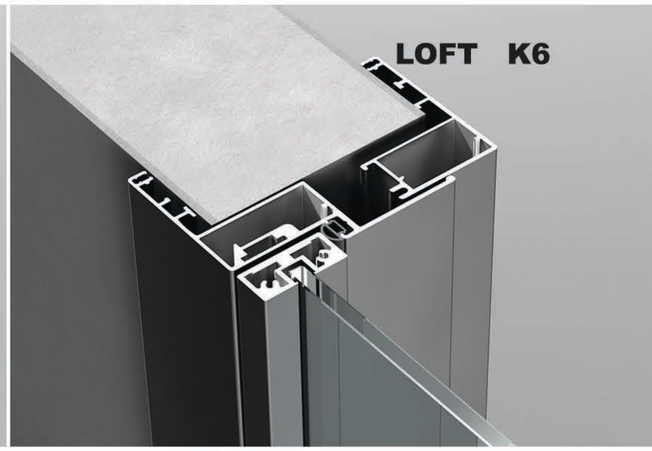
LOFT K6

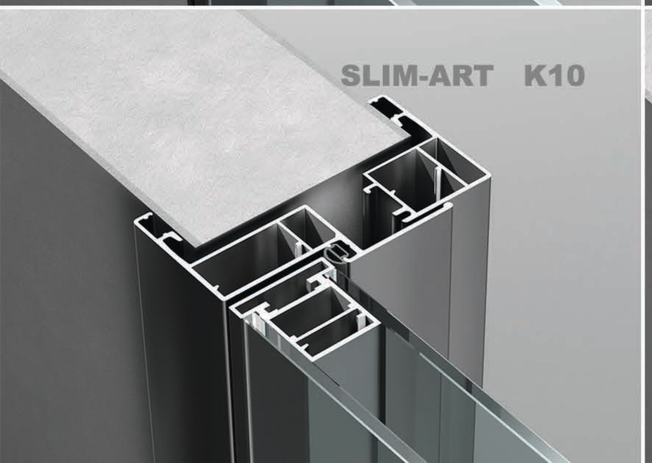
SLIM-ART K10

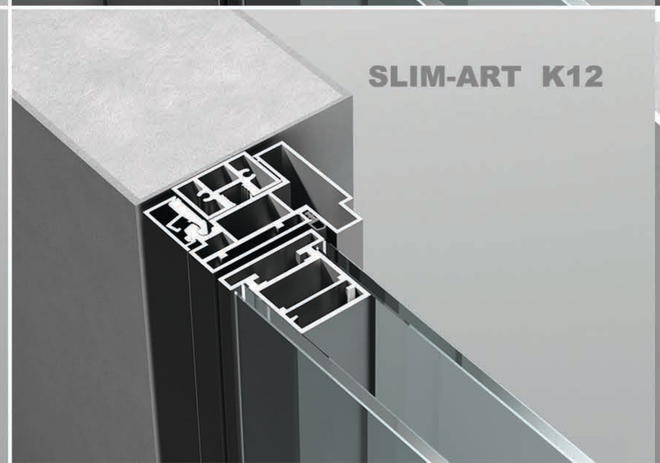
SLIM-ART K12

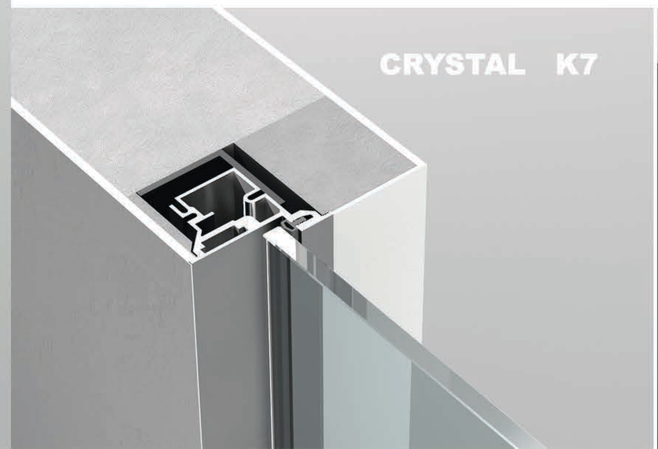
CRYSTAL K7

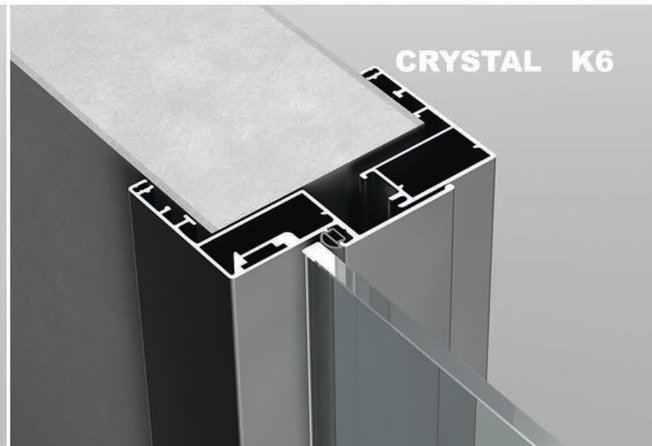
CRYSTAL K6

ПРОДУКЦИЯ, ПРЕДСТАВЛЕННАЯ В КАТАЛОГЕ, ОТВЕЧАЕТ СОВРЕМЕННЫМ ТРЕБОВАНИЯ К КАЧЕСТВУ ОТДЕЛОЧНЫХ МАТЕРИАЛОВ И ПОЛНОСТЬЮ СООТВЕТСТВУЮТ РОССИЙСКИМ И ЕВРОПЕЙСКИМ СТАНДАРТАМ.

Варианты отделки дверей

Варианты отделки	**Наименование серий полотен**								
Отделка профиля	**CRISTAL**	**NEO**	**LOFT**	**LOFT-S**	**SLIM-45**	**SLIM-60**	**SLIM-ART**	**SLIM-LIGHT**	**SECRET**
Шпон		●	●*						
Порошковая покраска	●	●	●	●	●	●	●	●**	●
Покраска RAL classic матовая	●	●	●	●	●	●	●	●	●
Покраска RAL classic глянцевая	●	●	●	●	●	●	●		

* - Покрытие профилей LOFT шпон только в цвете Американский орех и Дуб венге, Дуб выбеленный, Дуб натуральный
** - Только Белый Муар 9003, Белый матовый 9016, Чёрный Муар 9005, Сильвер, Бронза

Отделка профиля	**CRISTAL**	**NEO**	**LOFT**	**LOFT-S**	**SLIM-45**	**SLIM-60**	**SLIM-ART**	**SLIM-LIGHT**	**SECRET**
Стекло	●	●	●	●	●	●	●		
Зеркало		●			●	●	●		
МДФ RAL матовый/грунт					●	●	●		
МДФ шпон					●	●	●		●
ЛДСП 8мм					●	●	●	●	
Керамогранит 4мм					●	●	●		
Керамогранит 5,5мм					●*	●	●**		
Алькантара					●	●	●		
HPL пластик					●	●	●	●	

* - Использование только в распашных полотнах, только модель CREMONA
** - Использование только в распашных полотнах, только модель VEGA

Варианты отделки	**Наименование дверных коробок**							
Отделка коробки	**К 4**	**К 6**	**К 7**	**К 8**	**К 9**	**К 10**	**К 11**	**К 12**
Порошковая покраска	●	●	●	●	●	●	●	●
Покраска RAL classic матовая	●	●	●	●	●	●	●	●
Покраска RAL classic глянцевая	●	●				●		●
Шпон		●				●		

Зеркало

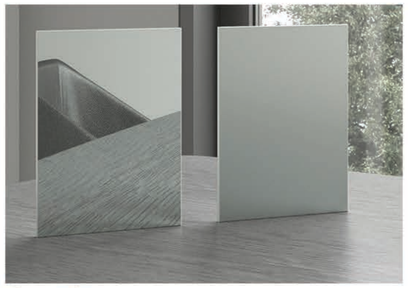
Серебро
Сатинато серебро

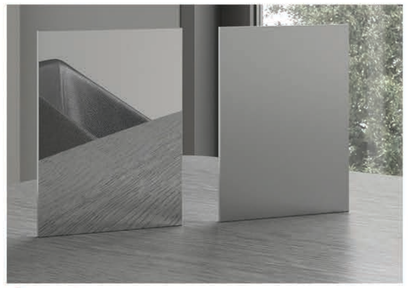
Серое
Сатинато серое

Бронзовое
Сатинато бронза

Стекло

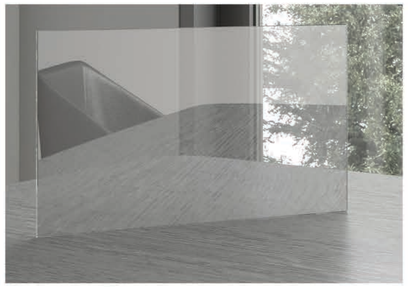
StopSol Прозрачное

StopSol Серый

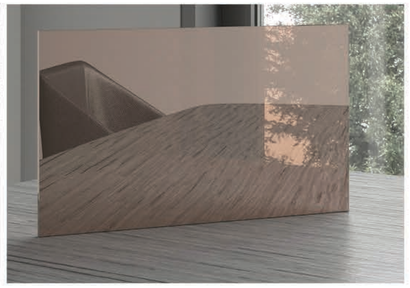
StopSol Бронза

Бесцветное сатинато
Бесцветное прозрачное

Серое сатинато
Серое прозрачное

Бронзовое сатинато
Бронзовое прозрачное

Cristal Vision сатинато
Cristal Vision прозрачное

Crystal Vision+покраска RAL7001
+обработка Soft

Порошковая покраска профиля

Белый матовый

Шампань

Бронза

Чёрный матовый

Чёрный Муар

Белый Муар

Сильвер

Золото

Антрацит гладкий

Антрацит

RAL Classic

RAL NCS

Покрытие профиля шпон

Дуб табак

Дуб натуральный

Венге

Орех европейский

Американский орех

Керамогранит

Oxide Bianco

Oxide Avorio

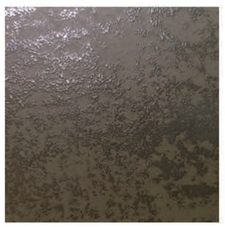
Oxide Moro

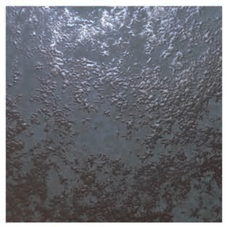
Oxide Nero

Terrazzo Bianco

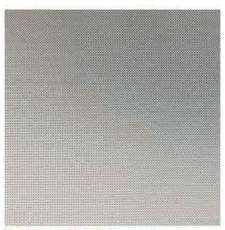
Imetalli Plumbeo

iMetalli Plutonio

Calce bianco

Calce antracite

Calce nero

HPL пластик

White Marble

Black Marble

Aurum

Metall Gold

Metall Alum

Dark Rock

Lapis Grafit

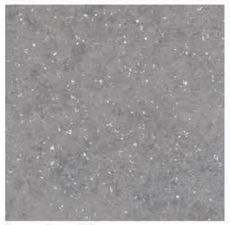
Lapis Grey

Lapis Beige

Lapis Margarita

Cream Khaki

Dusty Grey

Bronze

Алькантара

Красная

Светло-серая

Тёмно-серая

Коричневая

Чёрная

Филёнка шпон

Выбеленный дуб

Дуб натуральный

Венге

Орех европейский

Американский орех

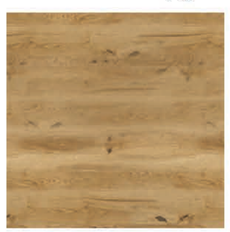
Дуб лофт

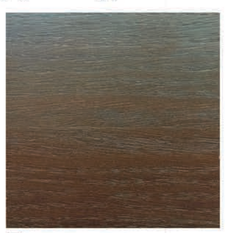
Танганьика

ЛДСП EGGER